Türblatt in Stahlzargen

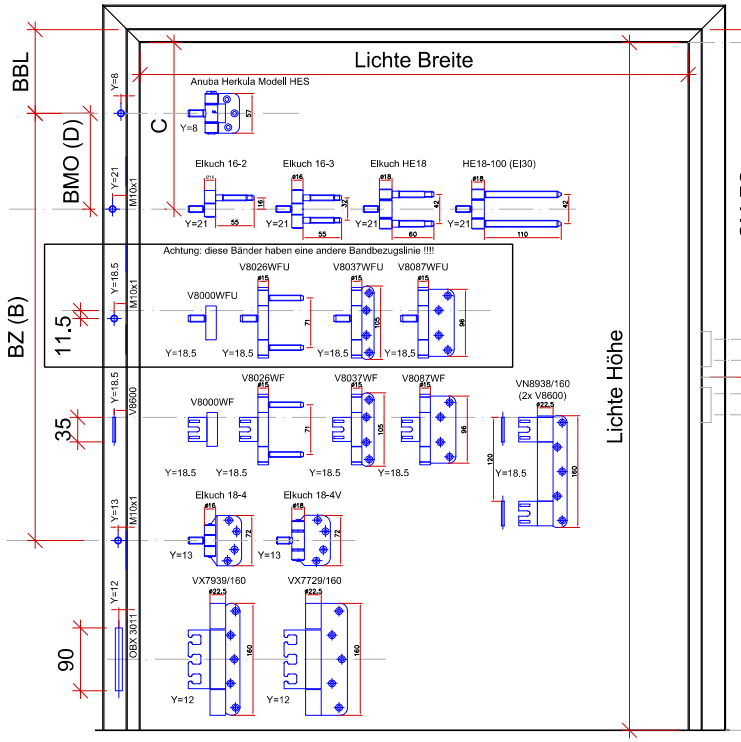

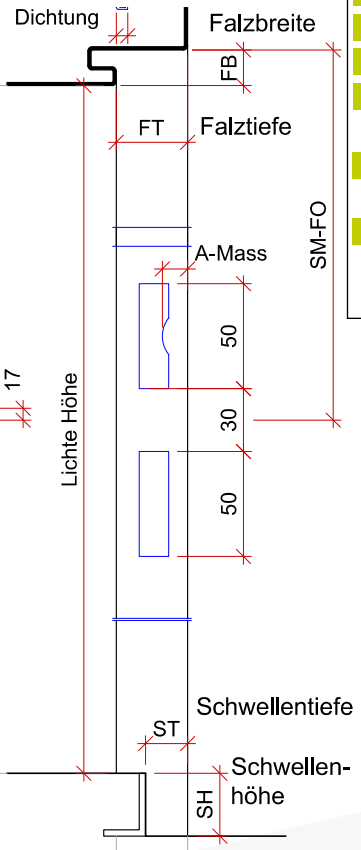

Empfohlene Türblatttypen
- Interia
- Vegana
- Suona
- Unika EI30 ab 44mm (i.L. < 2250 x 1100mm)
- Akustika EI30 ab 44mm (i.L. < 2553 x 1265mm)
- Akustika EI30 ab 56mm (i.L. < 2700 x 1300mm)

[2flg nur mit 3-Fallenschloss!]

TÜRENFABRIK SAFENWIL
QUALITÄTSTÜREN FÜR SCHREINER

- Kanalstrasse 14
- CH-5745 Safenwil AG
- T 056 622 17 77
- F 056 622 81 33
- info@tuerenfabrik.ch
- www.tuerenfabrik.ch

Kunde

Kommission

Liefertermin

Sachbearbeiter

Datum

☐ Angebot ☐ Bestellung

Oberfläche Türblatt
- ☐ roh ☐ GruFo ☐ grundiert
- ☐ lack. RAL/NCS:
- ☐ HPL-belegt Argolite:
- ☐ HPL-belegt Standardweiss
- ☐ Furniert:

Oberfläche Türblattkante
- ☐ roh
- ☐ grundiert
- ☐ lackiert Klarlack
- ☐ lack. RAL/NCS:

Bemerkungen

	DIN [Stk.]		Türblatt		Stahlzargenspezifikation				Dicke Dicht.	Zargenfalz		Schwelle		Bänder Eingebaut ☐ Gefräst ☐				Schloss Eingebaut ☐ Gefräst ☐			
Position	BL	BR	Typ	Di	Höhe i.L.	Breite i.L.	Y	UD/UDS		Ft	Fb	Höhe	Tiefe	Typ	BBL	BZ [B]	BMO [D]	Typ	DM	SM-FO	A-Mass

V01-25